滑軸型, 電磁方向閥
(4□3位閥, 彈簧復歸, 直動型)

訂購編號:	ES-10W-X-Y-Z-04

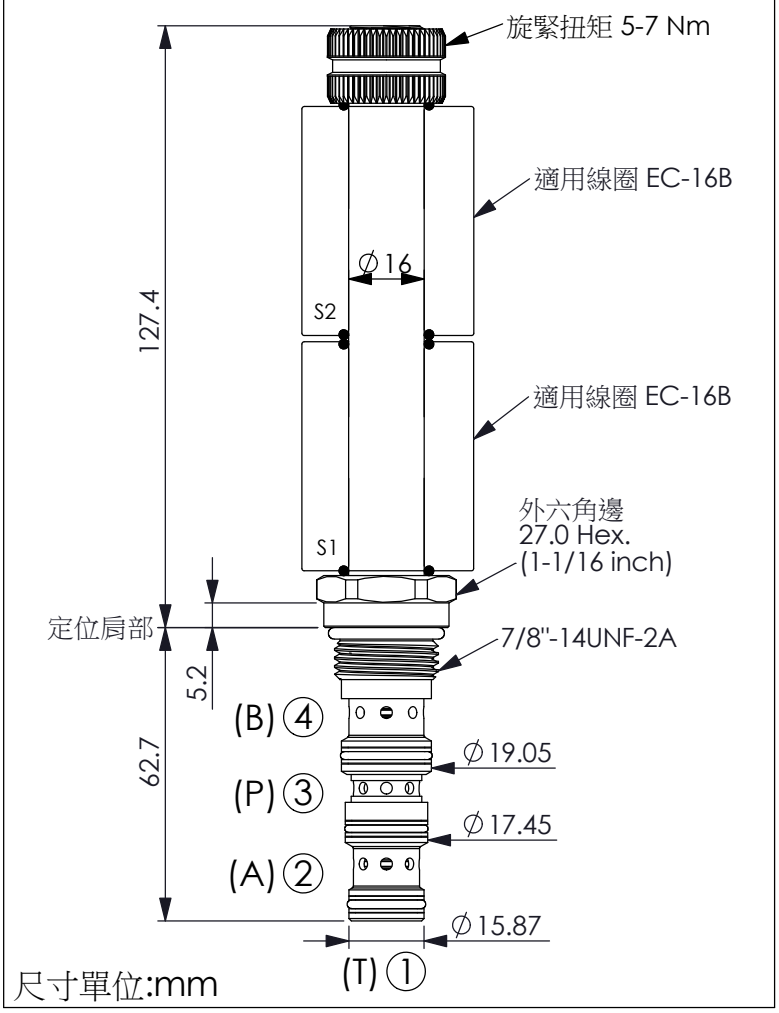

過渡位置:

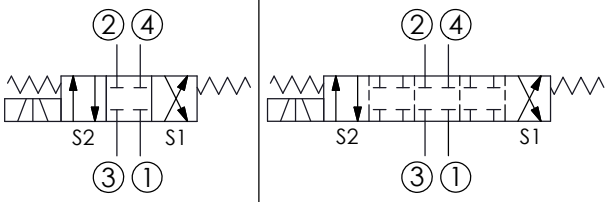

技術參數

額定壓力:	350 (參考性能曲線圖)	bar
額定流量:	20 (參考性能曲線圖)	l/min
成型孔:	10W-4	
安裝扭矩:	25-35	Nm
重量:	0.29 (Z:N,P)	kg
使用油溫範圍:	-40 到 120	℃
最大內漏量: 壓降 210 bar時	80 cc/每分	
響應時間 取決於壓力與流量	ON	30-60 ms(毫秒)
	OFF	20-40 ms(毫秒)
過濾精度:	25 μm (額定或更佳)	
線圈需要的最低電壓 額定電壓的 90 %		
線圈必須分開訂購		
安裝位置:	不限制	

性能曲線圖

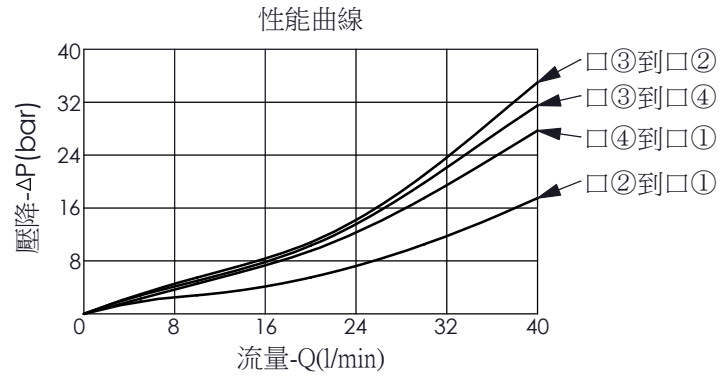

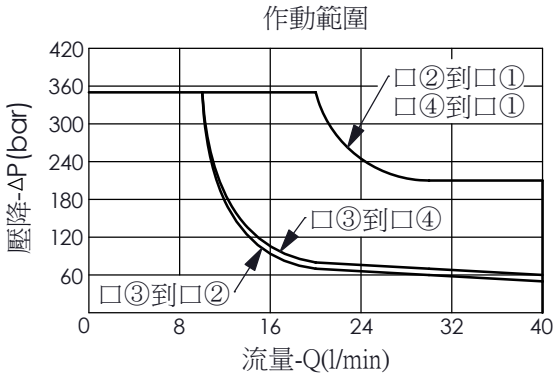

X	結構設計選項	
4C	4 □、26 瓦線圈 Ø 16 mm 磁管	

Y	油路方向功能選項	
22	滑軸型,4□3位閥, 中立位置4□封閉	

Z	輔助裝置選項		
N	不可調	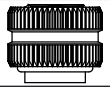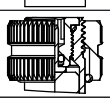	
P	推桿輔助裝置